VENTILATEUR ORIENTABLE SUR BATTERIE

VOB 30



JUSQU'À 24H D'UTILISATION EN CONTINU



PANNEAU DE CONTRÔLE

Potentiomètre pour un réglage précis de la vitesse
Voyant lumineux de l'état de la batterie

AVANTAGES & UTILISATION

- Ventilateur fonctionnant sur batterie
- Maniable et léger pour une utilisation dans tout type d'environnement
- Poignée pratique pour transporter le ventilateur aisément
- Appareil silencieux qui garantit une diffusion d'air confortable
- Potentiomètre permettant de contrôler avec précision la vitesse
- Indicateur de batterie pour un suivi optimal de l'autonomie
- Couleur noire, discrète, pour une adaptation dans tout type de décor
- Ventilateur orientable pour diriger le flux d'air où vous le souhaitez

DIMENSIONS & POIDS

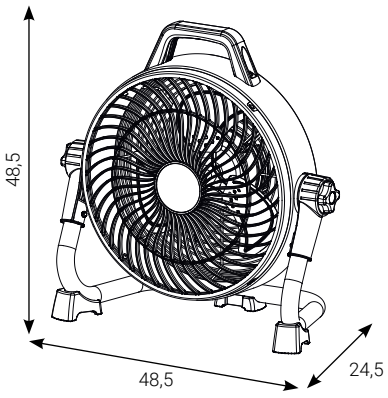

Dimensions en cm

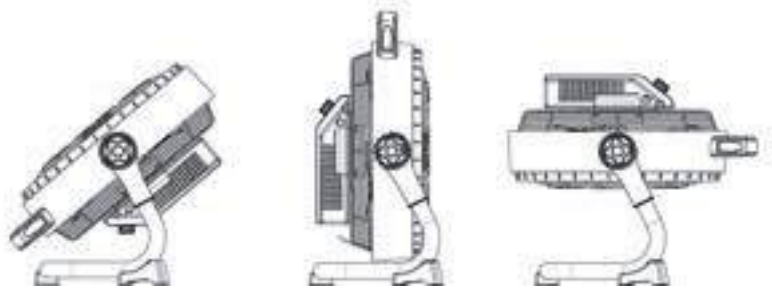

POIGNÉES POUR GÉRER FACILEMENT L'ORIENTATION

Possibilité d'utiliser le ventilateur dans différentes configurations

CARACTÉRISTIQUES TECHNIQUES

		VOB 30
ø Ventilateur	cm	30
Débit d'air maxi	m^3/h	1 614
Puissance électrique	W	33
Autonomie	-	Vitesse minimale : 24 h Vitesse maximale : 5 h
Batterie	-	18 V - 2 600 mAh
Alimentation	-	22.0 V == 1,5 A
Niveau sonore	dBa	58
Poids net	kg	4,1
Code		211 2035