LOCINOX

Pour serrures à encastrer

SFKU

https://www.locinox.com/fr-fr/accessoires-de-portails/gâches/pour-serrures-à-encastrer/d00000060

Gâche à encastrer en acier inoxydable à intégrer dans la même préparation de profil que les serrures à encastrer, pour une préparation identique de vos profils de largeur 40mm. Grâce au système intégré « Click-It », son installation est rapide et sa résistance est très robuste. Sa conception de forme plate réduit le jeu entre la serrure et la gâche afin d'obtenir un minimum de visibilité entre les deux vantaux ou entre le portillon et le poteau.



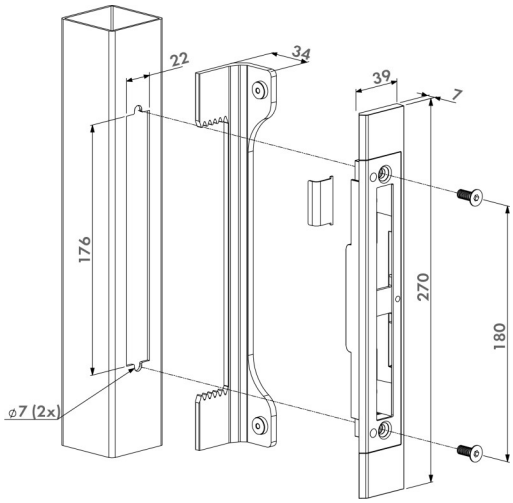

SPÉCIFICATIONS TECHNIQUES

Réglage gauche-droite	Oui
Méthode d'installation	Quick-Fix
	Vis hexagonales (HEX 5)
Type de profil	Carré
Profil de porte	40 mm; 50 mm
Distance minimale entre le portail et le poteau	12 mm
Matériaux Partie(s) principale(s)	Acier inoxydable
	Aluminium anodisé et revêtu de poudre
	Polyamide
Heures de tests au brouillard salin	500
Fréquence des tests	500000
Années de garantie	3