D455PR

Serrure mécanique à mortaiser monopoint

À pêne ½ tour réglable

Vachette®

ASSA ABLOY

*ASSA ABLOY, the global leader in door opening solutions**

**ASSA ABLOY, le leader mondial des solutions d'ouverture de porte*

Applications: Tertiaire – Résidentiel collectif

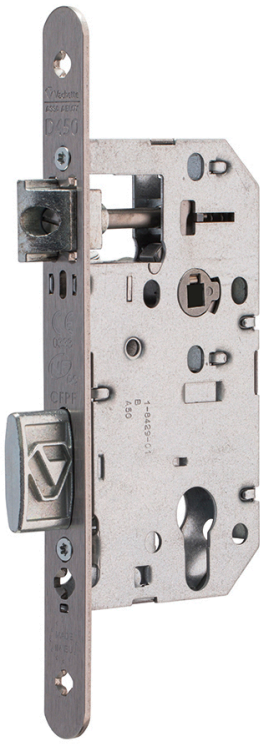

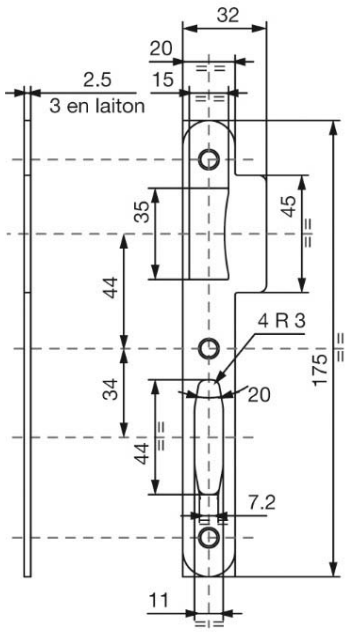

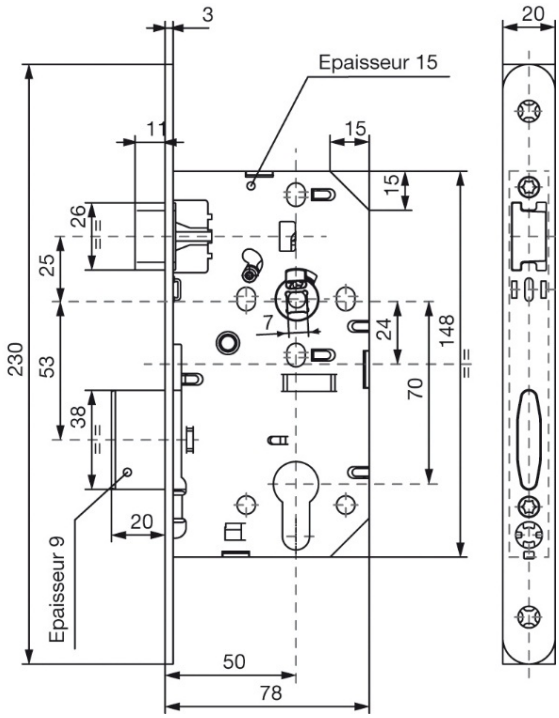

Gamme :

- **Serrure de sûreté à pêne dormant et ½ tour réglable pour cylindre profilé**
- Têtière à bouts ronds
- Version avec gâche
- Coffre (axe en mm)
  - 40
  - 50
- Finition :
  - Peinture époxy

Descriptif technique :

- Serrure réversible sans démontage
- Coffre en acier galvanisé
- Têtière en acier
- Pêne ½ tour en inox
- Pêne dormant oblong nickelé
- Saillie du pêne ½ tour réglable (maxi 22 mm)
- Entraxe 70 mm (72 mm sur demande)
- Fonction clé I
- Trous de passage rosace au fouillot et au cylindre
- Carré de 7 mm

Qualification selon la norme EN12209

Catégorie d'utilisation	Endurance	Masse de la porte	Résistance au feu	Sécurité des personnes	Résistance à la corrosion	Sécurité des biens	Domaine d'application de la porte	Type de manœuvre de clé et verrouillage	Type de manœuvre de la tige carrée	Identification de la clé
3	X	8	1	0	G	3	H	C	2	0

Garantie 10 ans

NF (2) QC

CE