CA 9C

Disconnecteur à zone de pression réduite non-contrôlable

Fiche technique



wattswater.fr

Description

Le disconnecteur à zones de pression non contrôlable de type CA-a est un ensemble de deux clapets de non-retour séparés par une chambre communiquant avec l'atmosphère.
Le disconnecteur de type CA 9C convient principalement aux installations domestiques de chauffage.

- Protège contre les retours de fluides de risque de catégorie 3 (EN1717 – EN 14367)
- Etanchéité parfaite : double clapets, soupape de décharge
- Perte de charges réduites
- Filtre à tamis intégré
- Répond aux exigences NF, Kiwa, Belgaqua
- Matériaux conformes aux exigences 4MS



CA 9C

Disconnecteur à zone de pression réduite non contrôlable

DN		Raccord	PFA (en bar)	Référence	Poids (en kg)
"	mm				
1/2	15	F/F	10	2230115	0,61
1/2	15	M/M	10	2230125	0,66
3/4	20	F/F	10	2230215	0,66
3/4	20	M/M	10	2230225	0,70

Caractéristiques techniques	
Pression de fonctionnement admissible (PFA)	10 bar
Température d'utilisation	Maxi. 65 °C
Raccordements	Union F/F ou M/M démontables
Fluides admis	Liquides clairs

Nomenclature et matériaux

N°	Désignation	Matériaux
1	Douille	Laiton
2	Joint	EPDM
3	Écrou	Laiton
4	Corps	Laiton
5	Raccord filtre	Laiton + Inox
6	Clapet amont	Laiton-Hostaform-Inox-EPDM
7	Ressort soupape	Inox
8	Joint soupape	Silicone
9	Clapet aval	Laiton-Hostaform-Inox-EPDM
10	Entonnoir	ABS

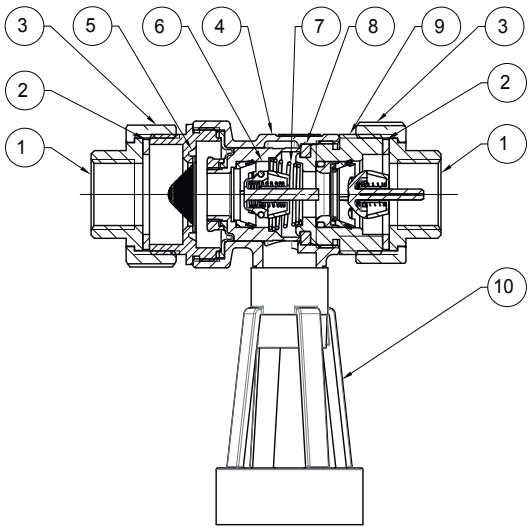

Agréments

Normes/Réglementation :

- EN1717 - EN14367
- ISO 228

Application

Le disconnecteur de type CA-a, à zones de pression non contrôlables, certifié à la marque NF, est destiné, dans les limites définies par l'autorité sanitaire, à la protection des réseaux d'eau potable contre les retours des fluides pollués ne présentant pas de risques toxiques ou microbiologiques majeurs pour la santé humaine (fluide de catégorie 3) :

- Pour installations domestiques de chauffage
- Distribution automatique de boissons,
- Lave-vaisselle collectifs
- Machines à café
- Fontaines à eau

Principe de fonctionnement

1. Fonctionnement normal sous débit : les deux clapets sont ouverts permettant l'écoulement du fluide, la soupape de décharge restant fermée.



2. Arrêt du débit ; pression statique : le disconnecteur est sous pression, les deux clapets se ferment, la soupape de décharge reste fermée.

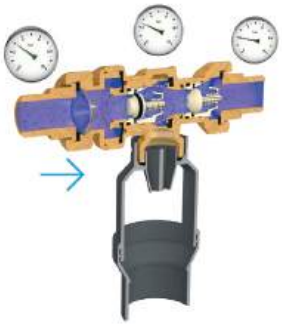

3. Retour d'eau : en dépression amont les deux clapets sont fermés, la dépression provoque l'ouverture de la soupape de décharge et la mise à l'athmosphère de la chambre intermédiaire. En cas de surpression aval, le clapet aval est fermé interdisant tout retour d'eau.

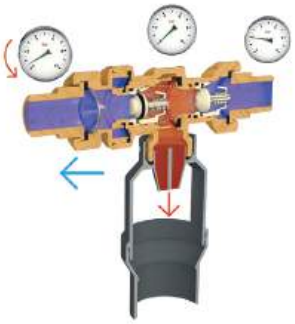

4. Si exceptionnellement le clapet aval est défaillant, la soupape de décharge s'ouvre pour évacuer le retour de fluide potentiellement pollué.

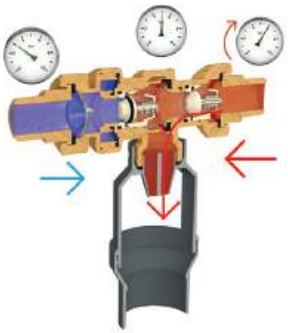

Installation

A. Monter le disconnecteur CA 9C après avoir nettoyé et rincé les canalisations du système d'arrivée d'eau. Placer le disconnecteur en amont de l'appareil dangereux qui est à alimenter en eau.

B. Installer le disconnecteur horizontalement. Le dispositif de protection anti-retour CA 9C doit être installé de telle manière qu'il soit aisément accessible pour son inspection, pour en vérifier le bon fonctionnement, et pour son entretien.

C. Une vanne d'arrêt, avec dispositif de purge, doit être installée à l'amont et à l'aval du disconnecteur.

D. L'ouverture de la soupape de décharge doit être connectée à un tuyau de vidange de Ø 40 mm via l'entonnoir inclus.

E. En cas d'installation sans tuyau de vidange, le CA 9C devra être installé à une hauteur d'au moins 30 cm au-dessus de l'évacuation.

F. Il est possible que, après la pose de l'appareil et durant la mise en service de l'installation, l'ouverture de la soupape de décharge laisse fuir un peu d'eau, jusqu'à ce que le clapet se mette en place sur son siège. Des fuites peuvent également se produire si, à cause d'un rinçage insuffisant des canalisations, des corps étrangers n'ont pas été correctement évacués.

Maintenance

Le disconnecteur CA 9C est un appareil de sécurité sanitaire qui doit être contrôlé régulièrement. Watts Industries recommande que le disconnecteur CA 9C soit contrôlé au moins une fois par an. Une fiche de maintenance est disponible sur le site du CSTB ou sur digisco.fr (contrat de maintenance non exigé).
Le premier signe de dysfonctionnement - dû généralement à la présence de corps étrangers (calcaire, sable ou autres impuretés) - se manifeste par une fuite permanente à l'orifice de décharge.
En cas de fuite permanente à la décharge, il est conseillé de forcer la circulation pendant quelques minutes en ouvrant un ou plusieurs robinets en aval : cette opération suffit souvent à éliminer tout corps étranger et à rétablir des conditions normales de fonctionnement. Cette fuite ne représente que la première alerte et ne met absolument pas en danger l'étanchéité, mais implique le démontage et le nettoyage de l'appareil et du filtre en amont.
Attention : les disconnecteurs CAa ne sont pas réparables. En cas de dysfonctionnement, il faut les remplacer.

Caractéristiques de fonctionnement

Mode de fonctionnement :

• Courbe continue : Clapet totalement ouvert

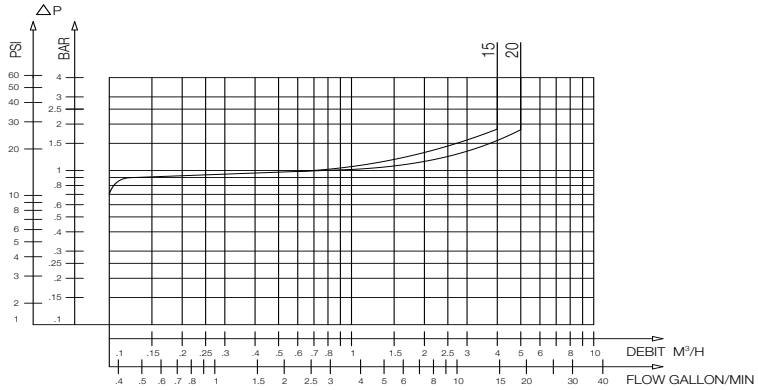

CA 9C - Abaque des pertes de charge

Encombrements

code réf.	diamètre A			B (mm)	C (mm)	D (mm)	E (mm)
2230115	F/F	1/2"	(15x21)	122	99	44	40
2230125	M/M	1/2"	(15x21)	150	99	44	40
2230215	F/F	3/4"	(20x27)	153	99	44	40
2230225	M/M	3/4"	(20x27)	150	99	44	40

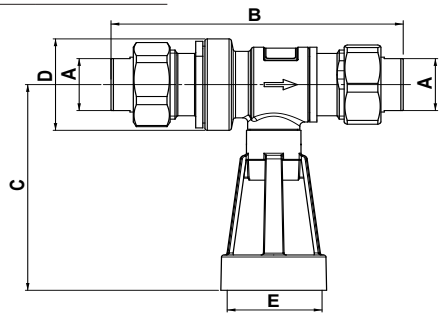

Les descriptions, photographies et illustrations contenues dans cette fiche technique sont fournies seulement à titre informatif et ne sont pas contractuelles. Watts se réserve le droit d'apporter toute modification technique ou esthétique à ses produits sans aucun avertissement préalable. Garantie : toutes les ventes ou contrats de vente sont expressément conditionnés à l'acceptation par l'acheteur des conditions générales de vente Watts figurant sur notre site internet. Watts s'oppose ainsi à toute autre modalité, différente ou additionnelle des modalités Watts, quel que soit le support de communication de l'acheteur dans laquelle elle est contenue ainsi que sa forme, à moins d'un accord écrit spécifique signé par un dirigeant de Watts.

WATTS INDUSTRIES France
1590 avenue d'Orange • CS 10101 Sorgues 84275 VEDENE CEDEX • France
Tél. +33 (0)4 90 33 28 28 • Fax +33 (0)4 90 33 28 39
contact@wattswater.com • www.wattswater.fr

© 2025 Watts